Guida di Installazione Rapida

Per NAS

Ver.3.0.0907(2017-9-7)

Indice

Comunicazioni 4

Norme di Sicurezza 5

1. Contenuto della confezione 6

2. Accessori opzionali 7

3. Guida all'installazione dell'hardware 8

3.1. Installazione disco rigido 8

3.2. Collegamento e accensione del NAS 11

3.3. Aggiornamento della memoria di sistema 12

3.3.1. Note e precauzioni 12

3.3.2. Parti e strumenti necessari 12

3.3.3. Rimozione del coperchio 13

3.3.4. Installazione di memoria 14

3.3.5. Sostituzione del coperchio 15

3.4. Installazione della scheda di espansione 16

3.5. Installazione del kit rail 17

4. Guida all'installazione del software 20

4.1. CD di installazione 20

4.1.1. Utenti Windows 20

4.1.2. Utenti Mac 21

4.2. Installazione da web 24

4.3. Installazione tramite Smartphone 24

4.4. Installazione usando una connessione diretta 27

4.5. Spegnimento NAS 27

5. Appendice 28

5.1. Spie LED 28

5.2. Pannello posterior 29

5.3. Etichetta autoadesiva 29

5.4. Risoluzione dei problemi 30

Comunicazioni

Dichiarazione FCC (Federal Communications Commission)

Questo apparecchio rispetta i requisiti indicati nel regolamento FCC - Parte 15. Il funzionamento è soggetto alle seguenti due condizioni:

- Questo apparecchio non causa interferenze dannose.
- Questo apparecchio accetta qualsiasi interferenza ricevuta, comprese quelle che potrebbero causare un comportamento indesiderato.

I collaudi cui è stato sottoposto questo apparecchio ne dimostrano la conformità ai limiti stabiliti per i dispositivi digitali di Classe A, come indicato dalla parte 15 delle Norme FCC. Questi limiti sono stati definiti per offrire una ragionevole protezione contro interferenze dannose quando l'apparecchio viene usato in ambienti residenziali. Questo apparecchio genera, usa e può emettere energia in radiofrequenza e, se non viene installato e utilizzato come indicato dal manuale d'uso, può provocare interferenze dannose alle comunicazioni radio. Non è tuttavia possibile garantire che non si verifichino interferenze in casi particolari. Se questo apparecchio causa interferenze dannose alla ricezione di programmi radiofonici e televisivi, fatto verificabile spegnendo e riaccendendo l'apparecchio stesso, si consiglia l'utente di provare a correggere l'interferenza in uno o più dei modi seguenti:

- Riorientare o riposizionare l'antenna di ricezione.
- Allontanare l'apparecchio dal ricevitore.
- Collegare l'apparecchio ad una diversa presa di corrente in modo che apparecchio e ricevitore si trovino su circuiti diversi.
- Consultare il rivenditore o un tecnico radio/TV qualificato per assistenza

Avviso Marchio CE

Marchio CE per dispositivi senza WLAN/Bluetoot

Questa versione del dispositivo è conforme ai requisiti previsti dalla direttiva EEC 2004/108/EC "Electromagnetic compatibility" (Compatibilità elettromagnetica) e IEC60950-1:2005 (2nd Edition)+A1:2009 "Attrezzature informatiche-Sicurezza".

HIGH-DEFINITION MULTIMEDIA INTERFACE

The Adopted Trademarks HDMI, HDMI High-Definition Multimedia Interface, HDMI trade dress and the HDMI Logos are trademarks or registered trademarks of HDMI Licensing Administrator, Inc. in the United States and other countries.

Norme di Sicurezza

Le seguenti norme di sicurezza aumenteranno la durata del NAS. Seguire tutte le norme ed istruzioni.

Sicurezza Elettrica

- Prima della pulizia, disconnettere il prodotto dalla sorgente di alimentazione.
- Utilizzare soltanto l'adattatore di corrente in dotazione. L'impiego di altri adattatori di corrente potrebbe danneggiare il dispositivo.
- Assicurarsi di inserire l'adattatore di corrente nella corretta potenza di ingresso. Controllare la potenza d'ingresso sull'etichetta dell'adattatore di corrente.

Sicurezza Operativa

- NON collocare il prodotto in un luogo umido.
- Sistemare il prodotto su un piano orizzontale stabile.
- Utilizzare il prodotto in ambienti a temperatura compresa fra 5°C e 35°C.
- NON ostruire le grigie di aerazione sulla copertura del prodotto e fornire sempre al prodotto una corretta ventilazione.
- NON inserire alcun oggetto o versare liquidi nei fori di aerazione.
- In caso di problemi tecnici con il prodotto, contattare personale tecnico qualiicato o il rivenditore. NON tentare di riparare il prodotto da sè.

NON gettare il prodotto nei cestini comunali. Il prodotto è stato progettato per consentire un opportuno riutilizzo dei componenti e il riciclaggio del materiale. Il simbolo del bidone sbarrato, con le ruote, come da igura, indica che il prodotto (apparecchio elettrico o elettronico) non deve essere gettato nei riiuti comunali. Controllare le normative locali in materia di smaltimento dei prodotti elettronici.

1. Contenuto della confezione

Modelli utilizzabili: AS7009RD, AS7009RDX, AS7012RD, AS7012RDX

Contenuto	AS7009RD/RDX	AS7012RD/RDX
Dispositivo NAS		
Cavo di alimentazione	2	2
Cavo di rete RJ45	4	4
Viti per disco rigido da 3.5”	36	48
Viti per disco rigido da 2.5”	36	48
CD di installazione	1	1
Guida rapida	1	1

2. Accessori opzionali

Gli articoli di seguito possono essere acquistati presso ASUSTOR Accessories Store (http://shop.asustor.com). Altri articoli, come cavi HDMI (2M consigliati), tastiere RF wireless, mouse e telecomandi con tastiere e mouse Bluetooth, possono essere acquistati separatamente.

3. Guida all'installazione dell'hardware

Tutti i dati memorizzati nel disco o nei dischi rigidi saranno cancellati e NON sarà possibile recuperarli. Eseguire il backup dei dati importanti prima di inizializzare il sistema.

3.1.Installazione disco rigido

- Premere il pulsante presente nella parte inferiore del vassoio del disco rigido per liberare il blocco.

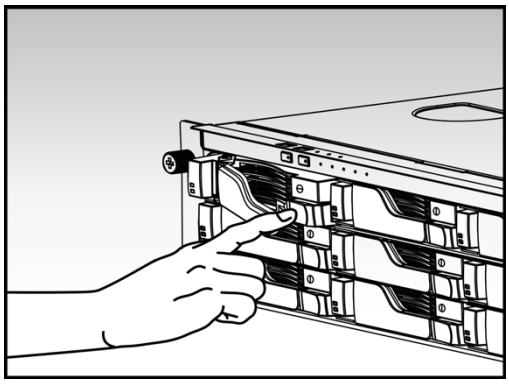

- Usando il blocco, estrarre con attenzione il vassoio del disco dal sduo alloggiamento.

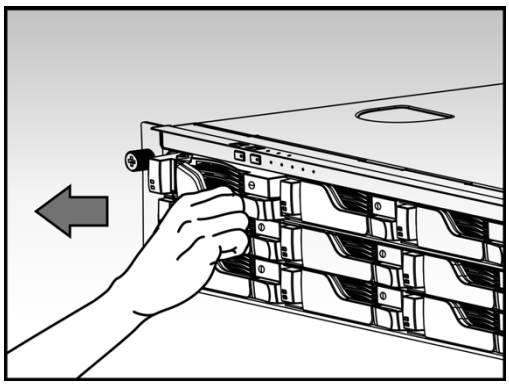

- Fissare il disco rigido sul vassoio del disco

- **Fischi rigidi da 3,5 pollici:** posizionare il disco rigido nel vassoio del disco, verificando che i fori di montaggio lateriali del disco rigido e del vassoio siano allineati. Fissare l'unità con quattro viti.

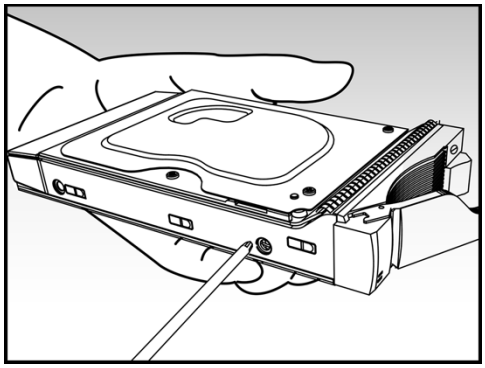

- **Dischi rigidi da 2,5 pollici e dischi SSD:** posizionare il disco nell'area del vassoio delimitata dalla linea rossa (fare riferimento all'immagine riportata sotto). Verificare che i fori di montaggio nella parte inferiore del disco rigido e sul vassoio siano allineati. Fissare l'unità con quattro viti.

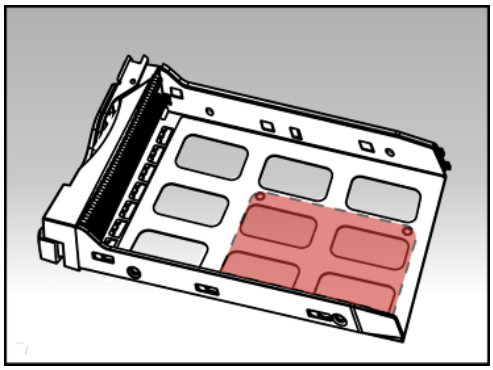

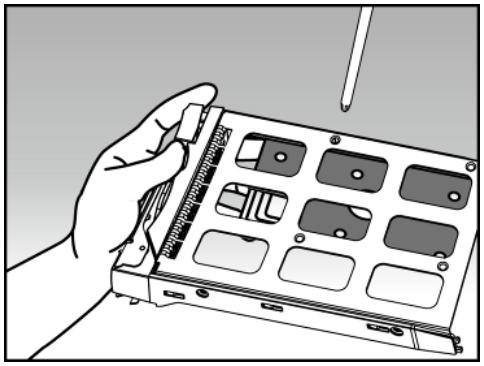

- Far scorrere il vassoio del disco sui binari dell'alloggiamento del disco. Usando il blocco, estrarre con attenzione il vassoio del disco dal suo alloggiamento. Fissare il vassoio del disco in posizione spingendo verso il basso il blocco. Il blocco deve chiudersi senza problemi con uno

scatto che deve essere percepibile. Assicurarsi di averee spinto il vassoio del disco per tutta la corsa nell'alloggiamento del disco prima di provare a chiudere il blocco.

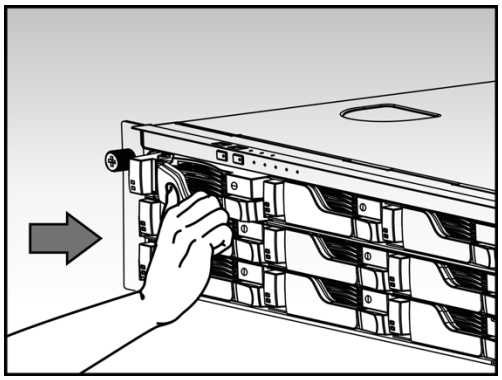

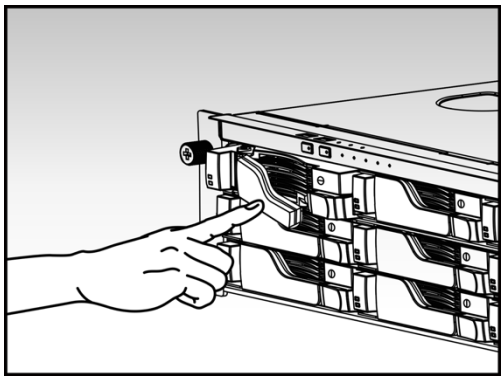

- Una volta che il fermo è chiuso, è possibile bloccare in posizione utilizzando il blocco del vano del disco. Con un cacciavite a testa piatta, ruotare il blocco in senso antiorario per bloccare il meccanismo di chiusura. Se si ruota il blocco in senso orario, verrà sbloccato.

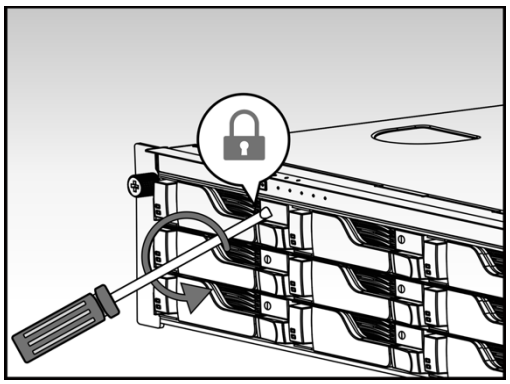

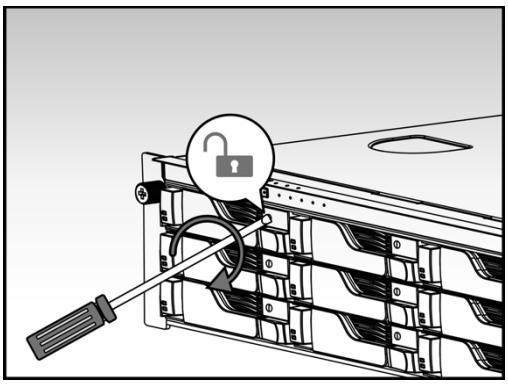

3.2. Collegamento e accensione del NAS

- Collegare il NAS all'alimentazione elettrica.

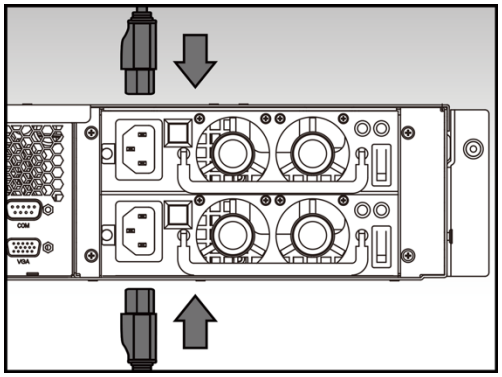

- Collegare il NAS al router, allo switch o all'hub usando un cavo Ethernet.

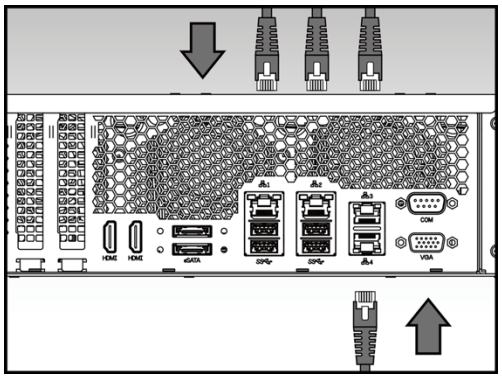

- Tenere premuto il pulsante di accensione per 1 – 2 secondi fino all'accensione della LED blu. Il LED indica che il NAS è acceso. Durante l'accensione del NAS, il LED dello stato del sistema lampeggia e il LED blu indictore di rete si accende.

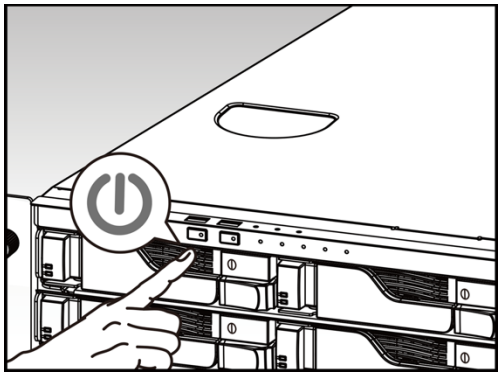

- Il NAS è pronto all'uso quando il LED verde dello stato del sistema smette di lampeggiare e rimane acceso. A questo punto dovrebbe anche sentirsi un 'bip' dal cicalino del sistema. L'installazione dell'hardware è così completa. Passare quindi alla guida per l'installazione del software per configurare le impostazioni di sistema.

3.3. Aggiornamento della memoria di sistema

3.3.1. Note e precauzioni

Tutti i NAS serie AS70XXRD/RDX supportano fino a 32GB di memoria. Prima di aggiungere o rimuovere moduli di memoria, leggere attentamente le seguenti precauzioni.

- Il NAS e il modulo di memoria utilizzano componenti di alta precisione e tecnologia con connettore elettronico. Per evitare di invalidare la garanzia durante il periodo di garanzia del prodotto di consiglia quanto segue:

  ✓ È necessario rivolgersi al rivenditore per l'installazione di un nuovo modulo di memoria.
  ✓ Non installare un modulo di memoria da soli, se si ha familiarità con l'aggiunta di memoria su un computer.
  ✓ Non toccare i connettori e non aprire i coperchio dell'alloggiamento modulo di memoria.

- L'aggiunta o la rimozione di moduli di memoria da soli potrebbe provocare incidenti o anomalie del NAS causati dalla rottura dello slot e del modulo o errori di connessione. In tal caso, verranno addebitati i costi di riparazione.

- Fare attenzione a non ferirsi le mani o le dita con i bordi taglienti del modulo di memoria, dei componenti interni o dei circuiti del NAS.

- ASUSTOR non garantisce il funzionamento dei moduli di memoria di terzi sul NAS.

- Assicurarsi di spegnere il NAS e le periferiche, nonché scollegare tutti gli accessori e i cavi di collegamento prima di aggiungere o rimuovere moduli di memoria.

- Per evitare danni causati da scariche elettrostatiche ai moduli di memoria, attenersi alle seguenti istruzioni:

  ✓ Non utilizzare in un luogo che produce facilmente elettricità statica, ad esempio su un tappeto.
  ✓ Prima di aggiungere o rimuovere moduli di memoria, toccare un oggetto metallico esterno diverso il NAS per scaricare l'elettricità statica del corpo ed eliminare l'elettricità statica. Non toccare le parti metalliche all'interno del NAS.

- Non inserire un modulo di memoria nello slot rivolto nella direzione errata. Potrebbe provocare danni al modulo o allo slot oppure causare un incendio del circuito.

- Utilizzare un cacciavite delle dimensioni delle viti.

- Non rimuovere o allentare le viti errate.

3.3.2. Parti e strumenti necessari

- Cacciavite a croce

- Memoria per i dispositivi della serie AS70 può essere acquistato presso i rivenditori locali o il ASUSTOR on-line Negozio degli accessori (http://shop.asustor.com).

Altre informazioni

lista di compatibilità della memoria

3.3.3. Rimozione del coperchio

- Spegnere il NAS selezionando **[Spegni]** dal menu utente ADM.

- Scollegare tutti i cavi e i dispositivi collegati al NAS, compreso il cavo di alimentazione.
- Utilizzare un cacciavite per allentare le tre viti sulla parte posteriore del NAS, come mostrato nell'illustrazione.
- Afferrare il coperchio da entrambi i lati con due mani, quindi spingere delicatamente di nuovo per rimuoverlo dallo chassis.

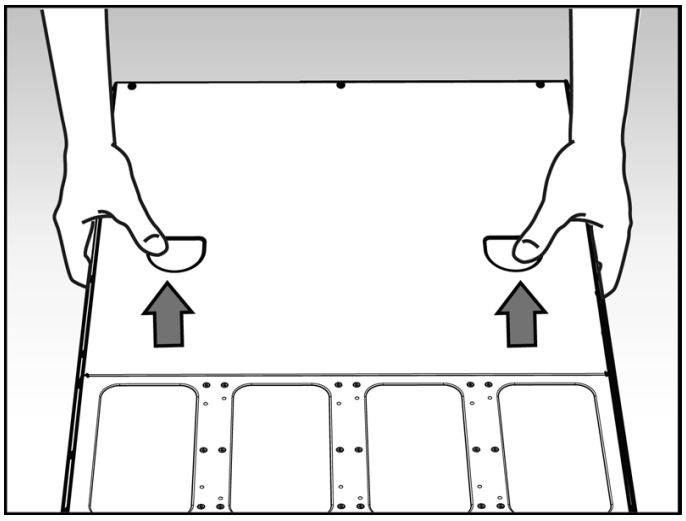

3.3.4. Installazione di memoria

- Sganciare i fermagli di espulsione tirandoli delicatamente ai lati dello slot di memoria.

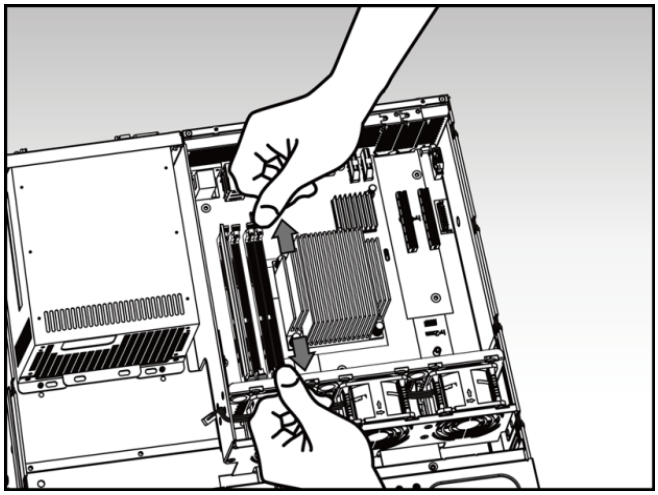

- Quando si inserisce il modulo di memoria nello slot vuoto, assicurarsi di allineare le tacche del modulo con quelle dello slot.

- Far scorrere in diagonale il modulo di memoria (come mostrato nella illustrazione) assicurandosi che i connettori del modulo di memoria siano completamente inseriti nello slot.

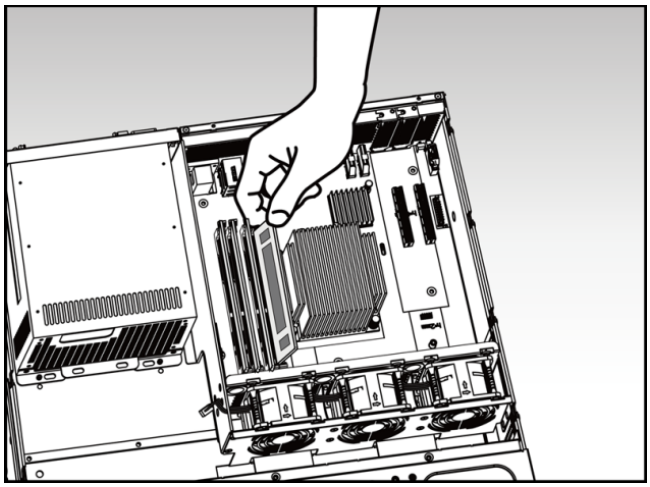

- Con due dita, spingere con cura verso il basso il modulo di memoria finché i fermagli di espulsione non si bloccano in posizione.

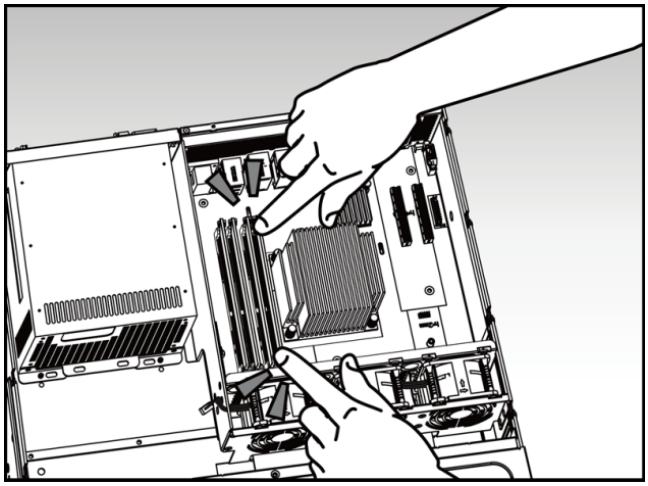

3.3.5. Sostituzione del coperchio

- Sostituire il coperchio e stringere le tre viti previamente rimosse.

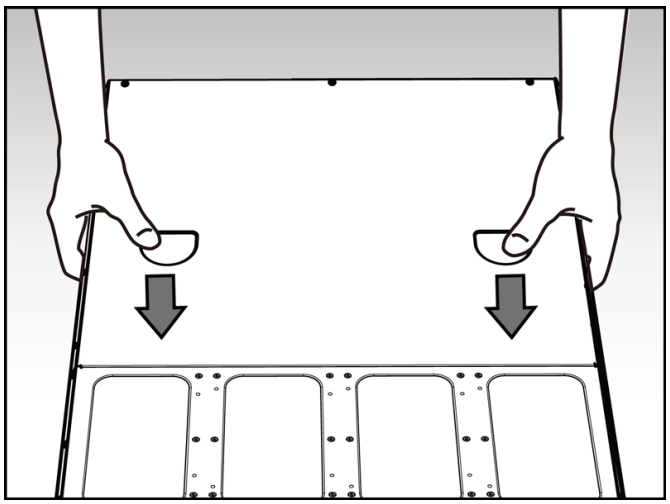

- Ricollegare tutti i cavi, compreso il cavo di alimentazione, quindi avviare il NAS.

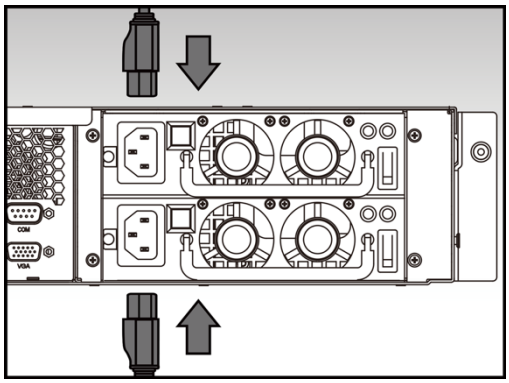
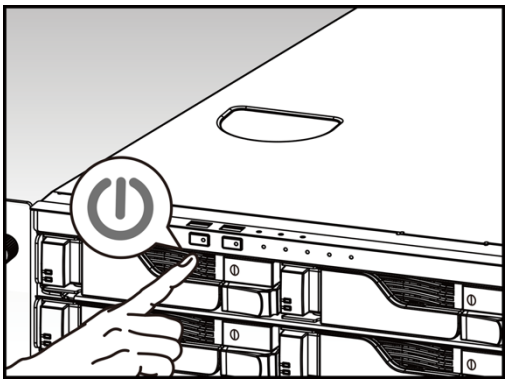

3.4. Installazione della scheda di espansione

- Rimuovere il coperchio del NAS, come mostrato nella sezione 3.3.3.
- Svitare la vite di bloccaggio della piastra di chiusura, quindi rimuovere la piastra di chiusura dello slot di espansione da utilizzare.

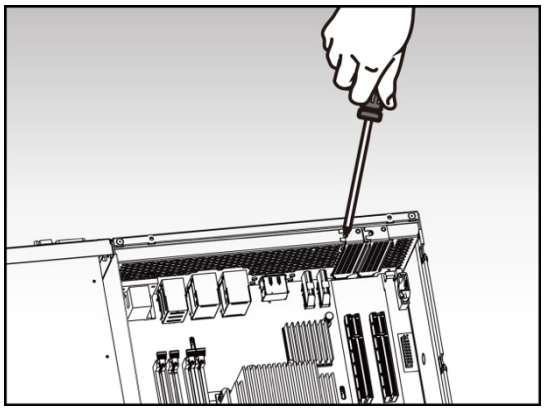
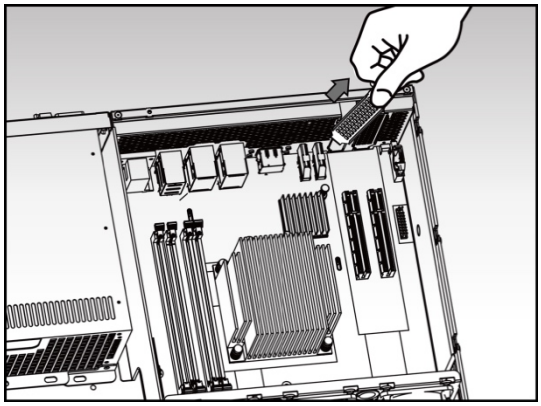

- Inserire con cura la scheda di espansione nello slot, assicurandosi di allineare il connettore sulla parte inferiore della scheda di espansione con lo slot.

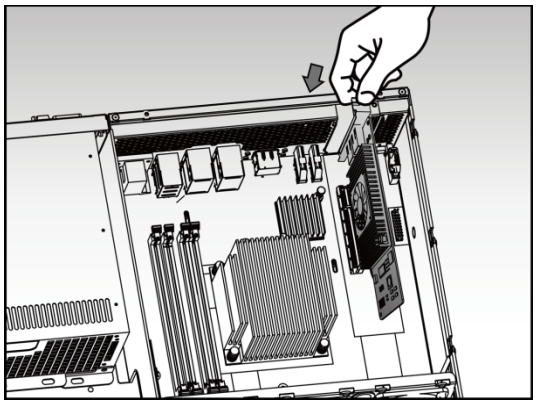

- Con due dita, spingere con cura la scheda di espansione in posizione, quindi avvitare la vite di blocco.

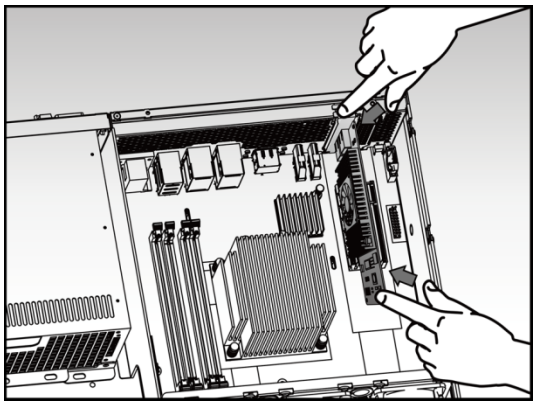

- Rimuovere il coperchio del NAS, come mostrato nella sezione 3.3.5.

3.5. Installazione del kit rail

- Estrarre i due kit rail.

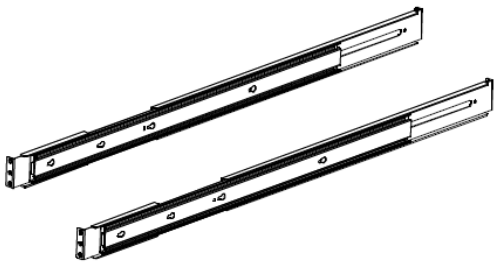

- Estendere completamente il kit rail tirandolo verso l'esterno.

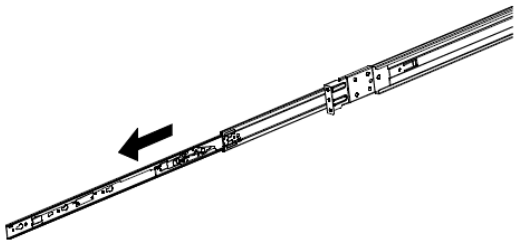

- Premere la linguetta di rilascio ed estrarre il rail interno.

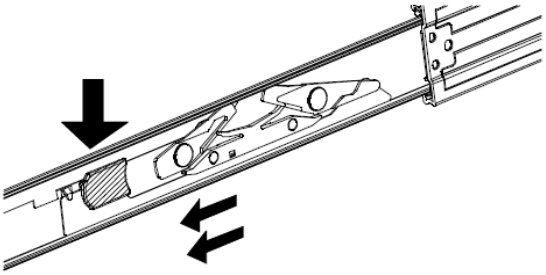

- Separare il rail interno dal kit esterno.

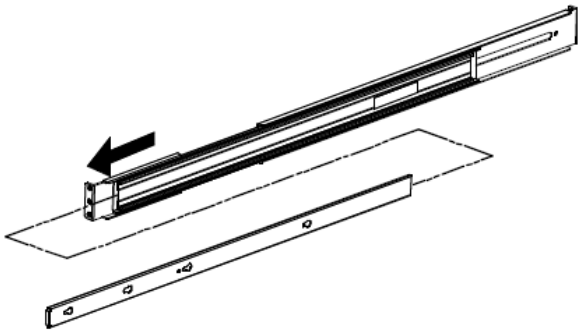

- Allineare i fori sul rail interno con i gancetti sullo chassis del sistema e inserire completamente il rail interno.

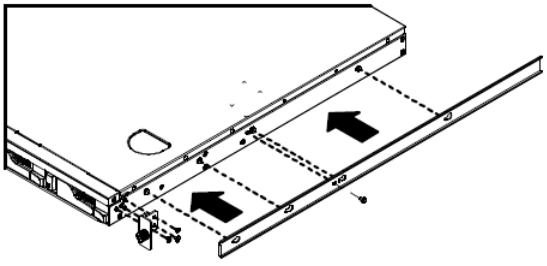

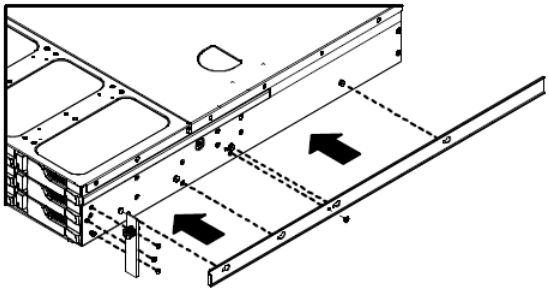

- Montare il rail interno nello chassis del sistema con le viti di montaggio in dotazione.

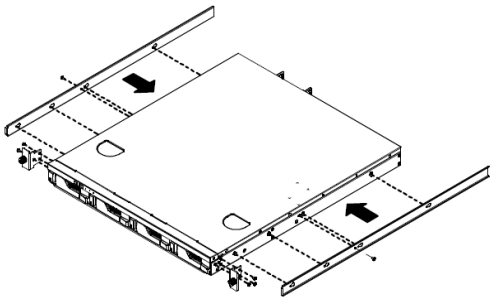

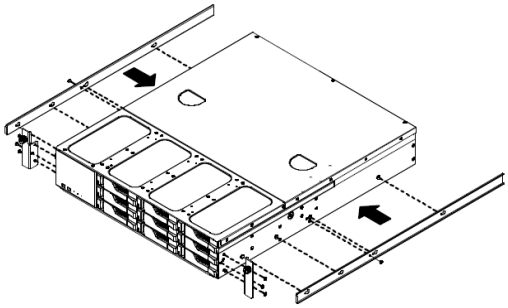

- Montare il kit rail esterno sul rack. Le parti anteriore e posteriore del kit rail esterno devono essere fissate sul rack con due viti.

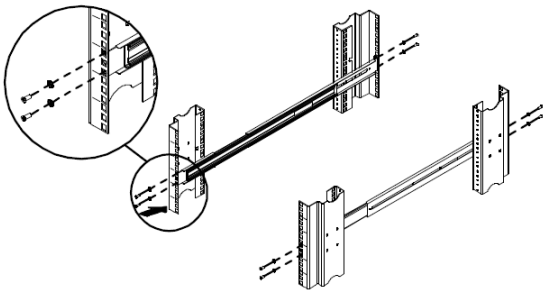

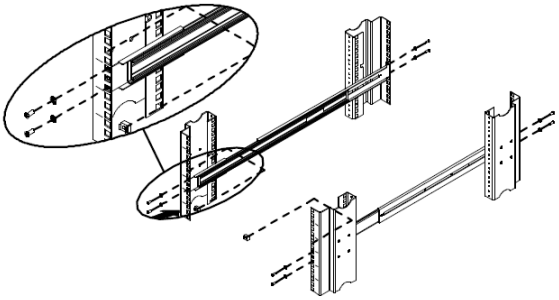

- Allineare i rail e inserire completamente lo chassis del sistema nel rack.

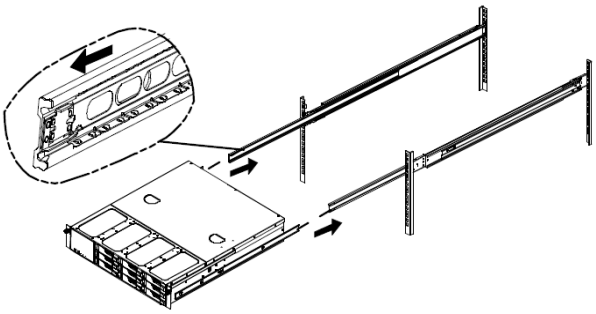

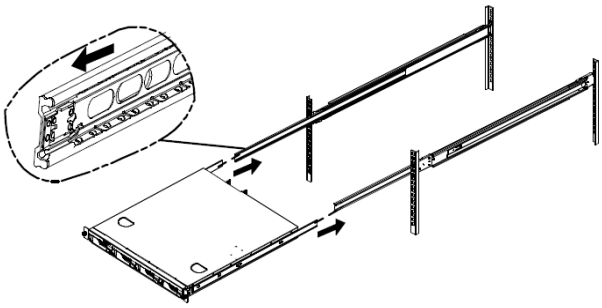

4. Guida all'installazione del software

È possibile scegliere tra 3 diversi metodi di installazione: Selezionare il metodo più adeguato. Se non si dispone di una unità CD, è possibile andare alla sezione download del sito web ASUSTOR (http://www.asustor.com/service/downloads) per scaricare il software più recente.

4.1.CD di installazione

4.1.1. Utenti Windows

- Inserire il CD di installazione nel lettore CD del computer e selezionare “Start” dal menu del CD.

- L'installazione guidata procede all'installazione di ASUSTOR Control Center sul computer. Dopo avere installato ASUSTOR Control Center, inizia la scansione automatica della rete per ricercare dispositivi NAS ASUSTOR.

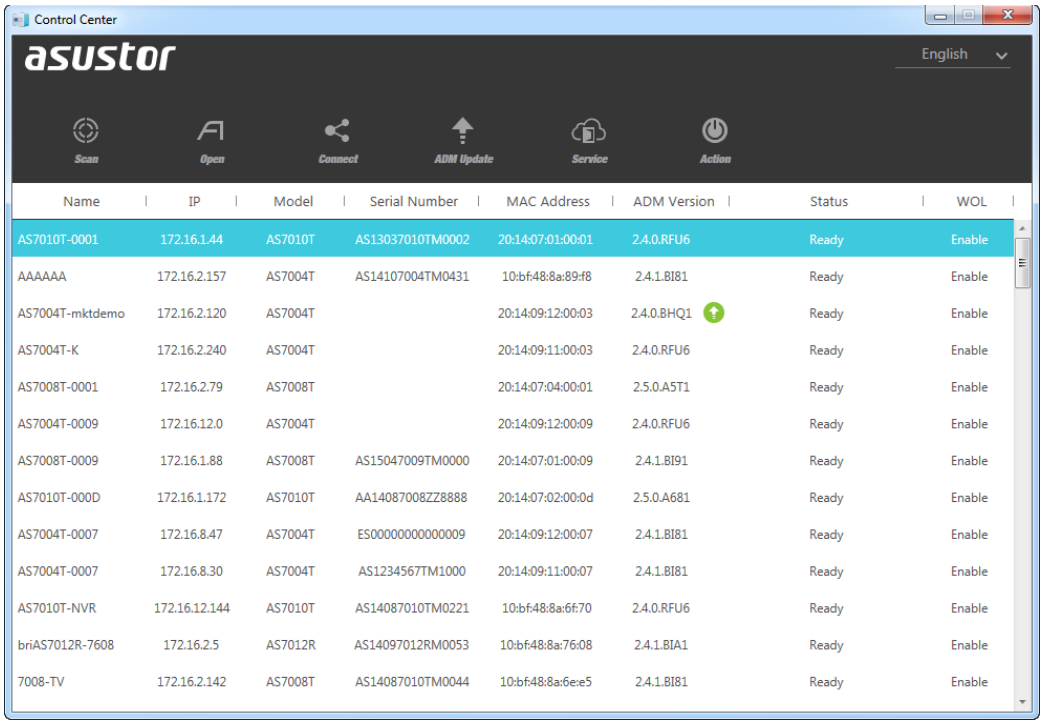

- Selezionare il NAS dall'elenco e seguire le istruzioni dell'installazione guidfata per completare il processo di configurazione.

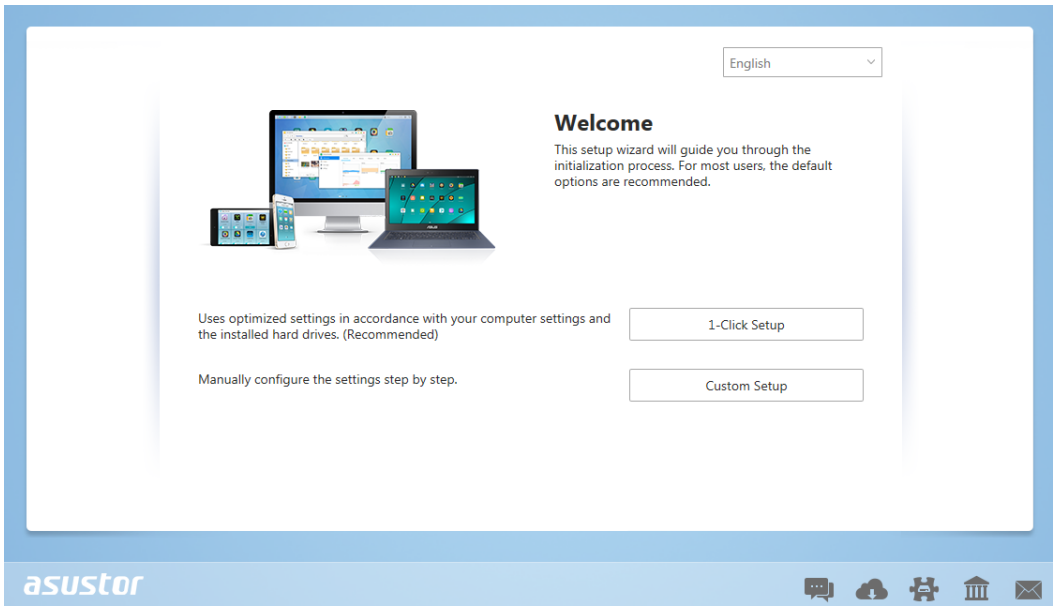

4.1.2. Utenti Mac

- Inserire il CD di installazione nel lettore CD del computer e selezionare “Quick Install” (Installazione rapida) dal menu del CD.

- L'installazione guidata procede all'installazione di ASUSTOR Control Center sul computer. A questo punto è anche possibile scegliere se si desidera installare il Download Assistant (Assistente per il download). Dopo avere installato ASUSTOR Control Center, inizia la scansione automatica della rete per ricercare dispositivi NAS ASUSTOR.

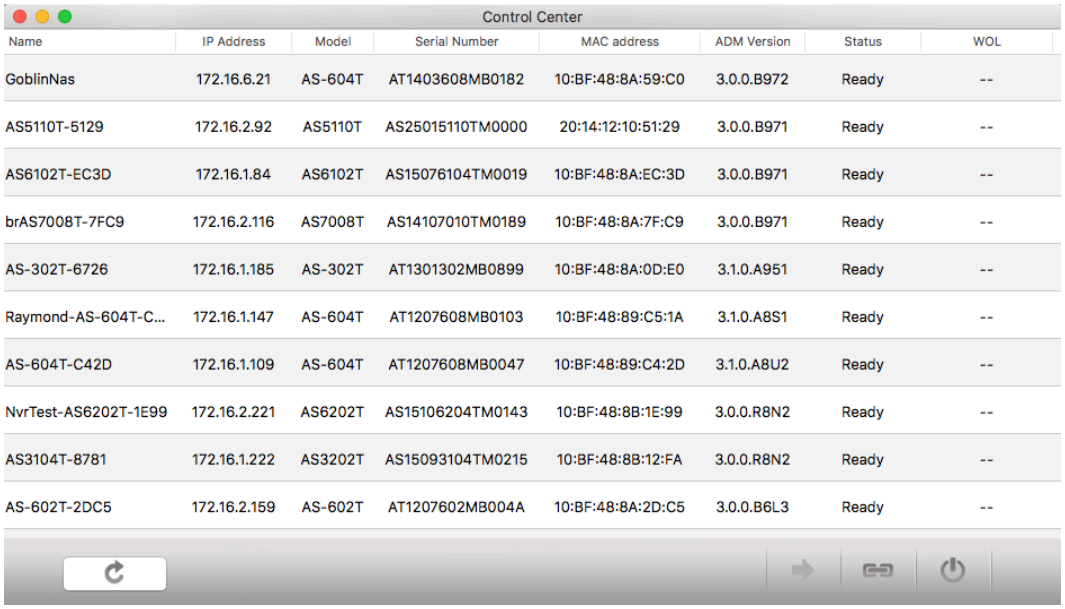

Name	IP Address	Model	Serial Number	MAC address	ADM Version	Status	WOL
GoblinNas	172.16.6.21	AS-604T	AT1403608MB0182	10:BF:48:8A:59:C0	3.0.0.B972	Ready	--
AS5110T-5129	172.16.2.92	AS5110T	AS25015110TM0000	20:14:12:10:51:29	3.0.0.B971	Ready	--
AS6102T-EC3D	172.16.1.84	AS6102T	AS15076104TM0019	10:BF:48:8A:EC:3D	3.0.0.B971	Ready	--
brAS7008T-7FC9	172.16.2.116	AS7008T	AS14107010TM0189	10:BF:48:8A:7F:C9	3.0.0.B971	Ready	--
AS-302T-6726	172.16.1.185	AS-302T	AT1301302MB0899	10:BF:48:8A:0D:E0	3.1.0.A951	Ready	--
Raymond-AS-604T-C...	172.16.1.147	AS-604T	AT1207608MB0103	10:BF:48:89:C5:1A	3.1.0.A8S1	Ready	--
AS-604T-C42D	172.16.1.109	AS-604T	AT1207608MB0047	10:BF:48:89:C4:2D	3.1.0.A8U2	Ready	--
NvrTest-AS6202T-1E99	172.16.2.221	AS6202T	AS15106204TM0143	10:BF:48:8B:1E:99	3.0.0.R8N2	Ready	--
AS3104T-8781	172.16.1.222	AS3202T	AS15093104TM0215	10:BF:48:8B:12:FA	3.0.0.R8N2	Ready	--
AS-602T-2DC5	172.16.2.159	AS-602T	AT1207602MB004A	10:BF:48:8A:2D:C5	3.0.0.B6L3	Ready	--

- Selezionare il NAS dall'elenco e seguire le istruzioni dell'installazione guidfata per completare il processo di configurazione.

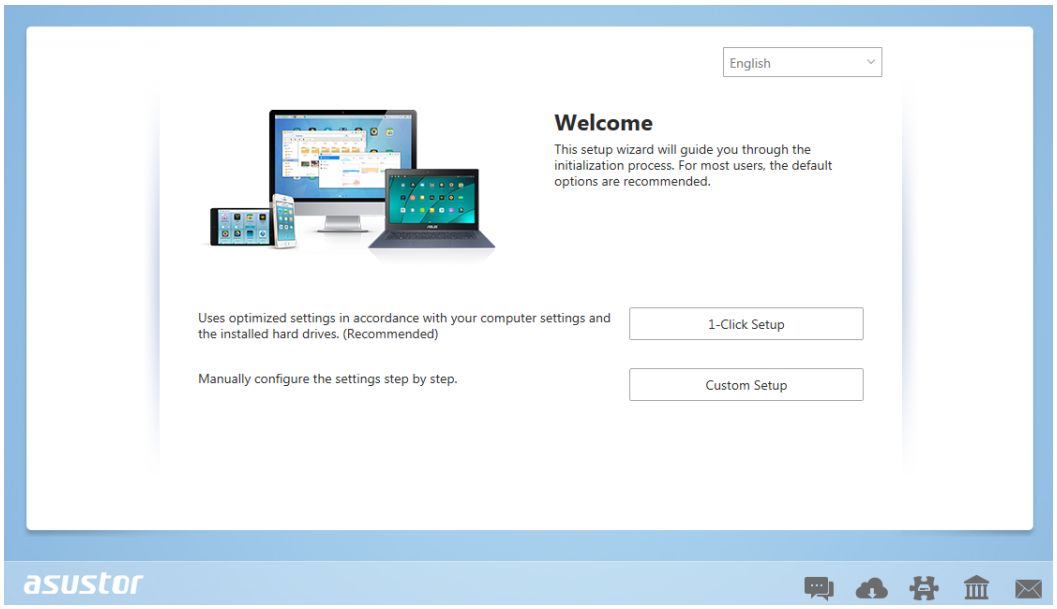
English
Welcome
This setup wizard will guide you through the initialization process. For most users, the default options are recommended.
Uses optimized settings in accordance with your computer settings and the installed hard drives. (Recommended)
1-Click Setup
Manually configure the settings step by step.
Custom Setup
asustor

4.2. Installazione da web

- Se si conosce già lìindirizzo IP attuale del NAS è possibile apreire un browser per il web e immettere l'ndirizzo IP del NAS (ad esempio: http://192.168.1.168:8000) per avviare l'inizializzazione.

- Seguire le istruzione dell'installazione guidata per completare il processo di configurazione.

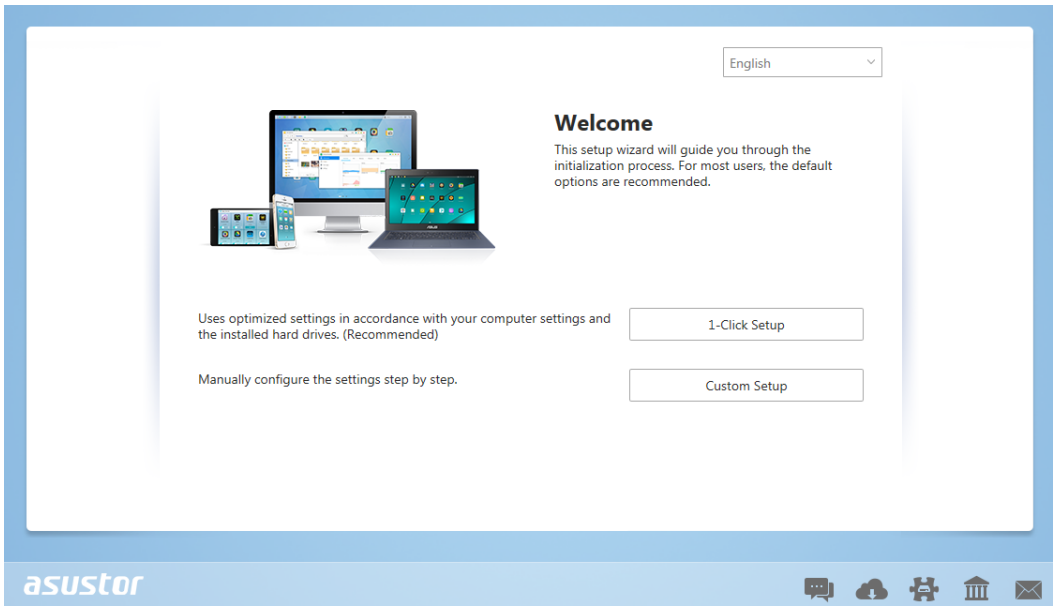

4.3. Installazione tramite Smartphone

1. Cercate **AiMaster** nel Google Play Store o nell' Apple App Store. Potete anche scannerizzare il codice QR presente qui sotto per una installazione più rapida . Quindi scaricate ed installate AiMaster sul vostro smartphone.

AiMaster for Android

AiMaster for iOS

2. Assicuratevi che il vostro smartphone sia collegato alla stessa rete locale sulla quale si trova anche il vostro NAS.

3. Quindi, aprite AiMaster e selezionate l'icona [+] dalla barra degli strumenti collocata in alto.

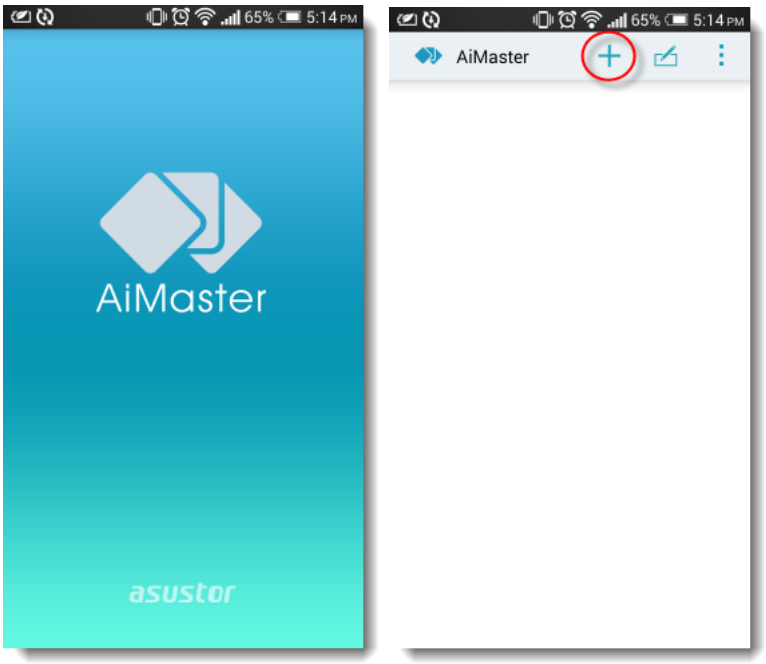

4. Selezionate **[Auto Discovery]**. AiMaster scansionerà la rete locale per cercare il vostro NAS.

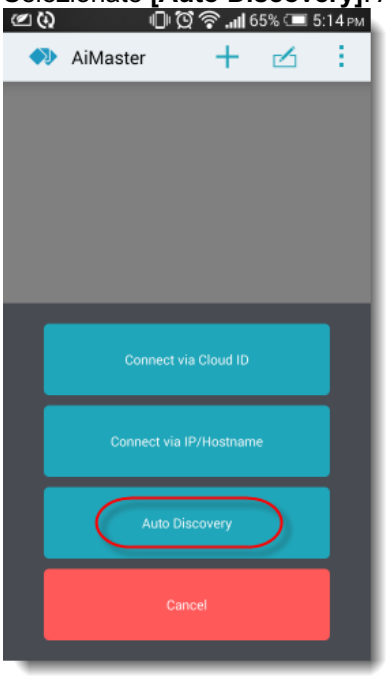

5. Selezionate il vostro NAS dalla lista che apparirà.

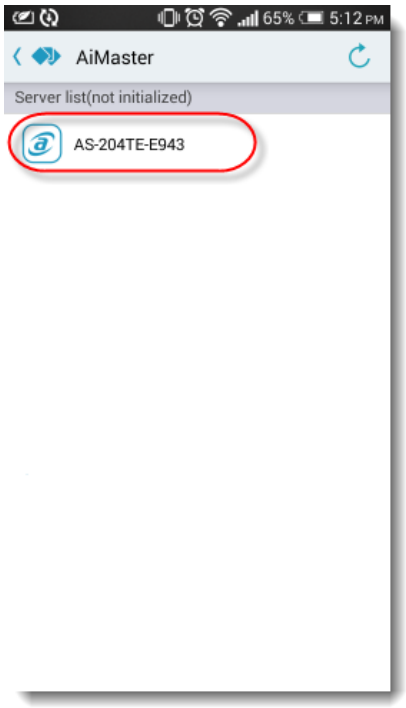

6. Selezionate **[Start Initialization]** per iniziare l'installazione. Si prega di seguire le istruzioni a schermo per completare il processo di configurazione.

4.4. Installazione usando una connessione diretta

Fare riferimento alla sezione 5.4 Risoluzione dei problemi per le istruzioni di installazione.

4.5. Spegnimento NAS

1. Confermate i settaggi per le impostazioni del pulsante di accensione, come mostrato nel grafico qui sotto. Quando si tiene premuto il pulsante di accensione per 1,5 secondi è possibile decidere se spegnere il NAS o mandarlo in modalità far entrare in modalità riposo. Queste impostazioni le potete trovare all'interno del sistema operativo AMD selezionando il seguente percorso: [Settings]→[Hardware] → [Power] → [Settings].

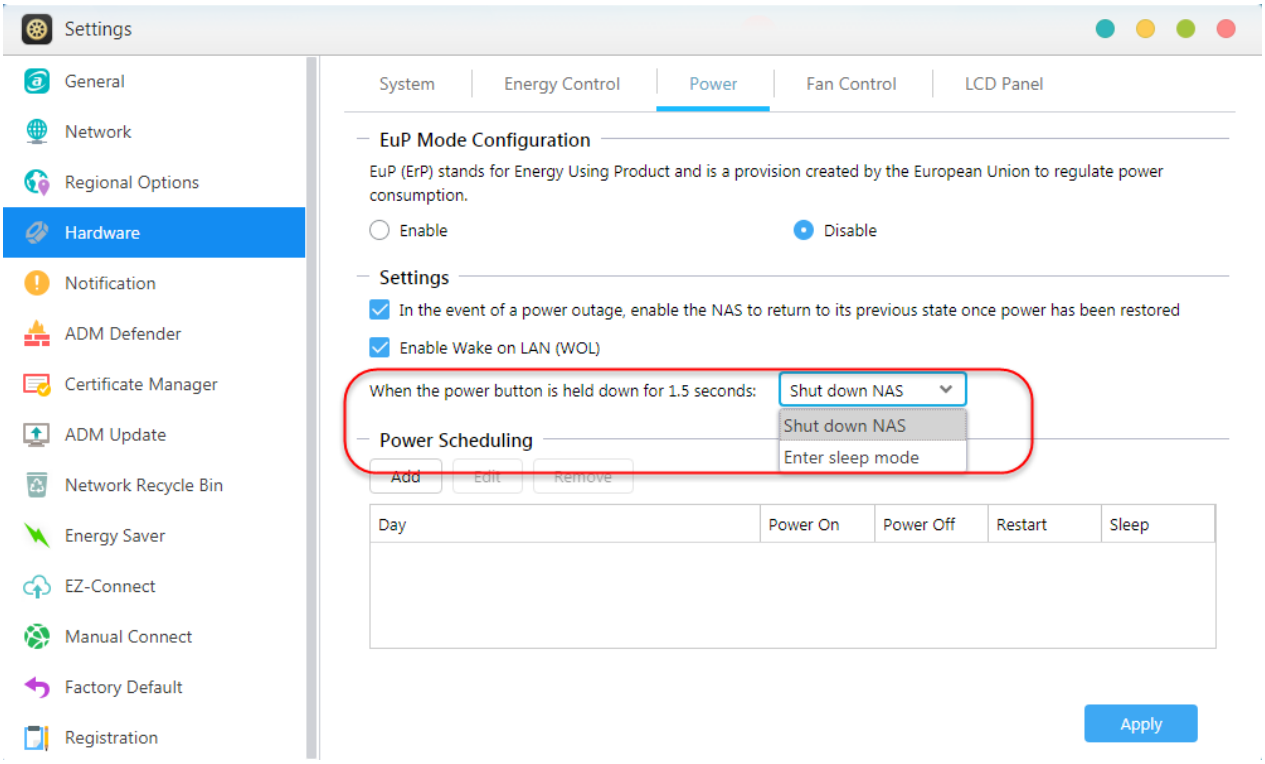

2. Tenete premuto il pulsante di accensione per 1,5 secondi. Una volta fatta questa semplice operazione, dovreste essere in grado di sentire un "beep" proveniente dal sistema acustico. A questo punto, lasciate andare il pulsante e a seconda del tipo di settaggio da voi configurato, il NAS si chiuderà o entrerà in modalità "riposo".

5. Appendice

5.1. Spie LED

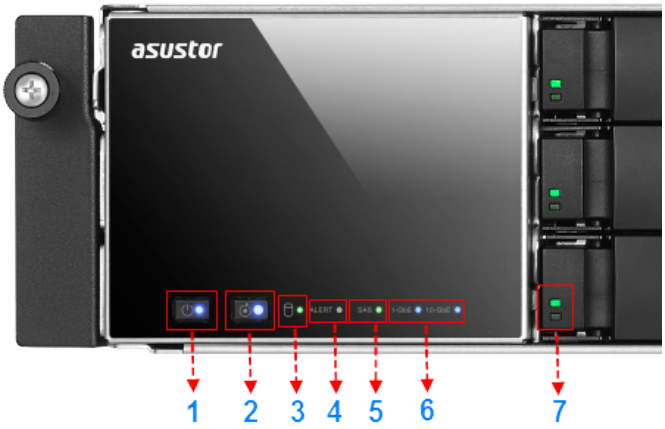

1. Spia LED accensione
2. Spia LED ispezione
3. Spia LED stato del sistema
4. Indicatore LED di avviso
5. Indicatore LED SAS
6. Spia LED di rete
7. Spia LED disco rigido

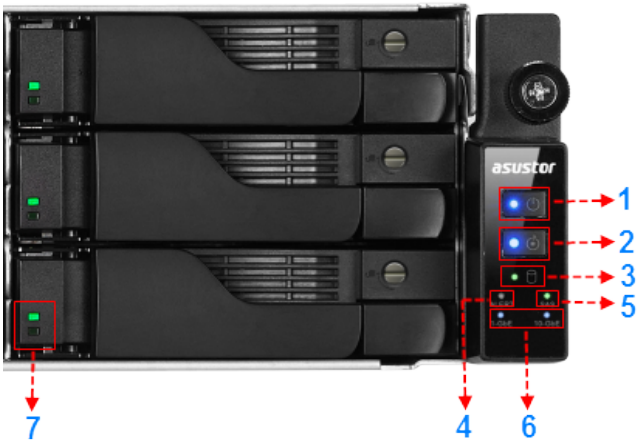

Spia LED	Colore	Descrizione	Stato
Accensione	Blu	Acceso fisso	Acceso
		Lampeggiante	Recupero da modalità sleep (S3)
	Arancione	Acceso fisso	Modalità sleep (S3)
		Lampeggiante ogni 10 secondi	Modalità notturna LED
Ispezione	Blu	Acceso fisso	Luce di ispezione attivato
Stato del sistema	Verde	Lampeggiante	Accensione in corso

		Acceso fisso	Sistema pronto
Avviso	Rosso	Acceso fisso	Errore di accensione
SAS	Verde	Acceso fisso	SAS pronto
Rete	Blu	Acceso fisso	Porta di rete connessa
Disco rigido	Verde	Acceso fisso	Disco rigido pronto
		Lampeggiante	Accesso ai dati in corso
		Lampeggiante ogni 10 secondi	Modalità ibernazione
	Rosso	Acceso fisso	Anomalia disco rigido

5.2. Pannello posterior

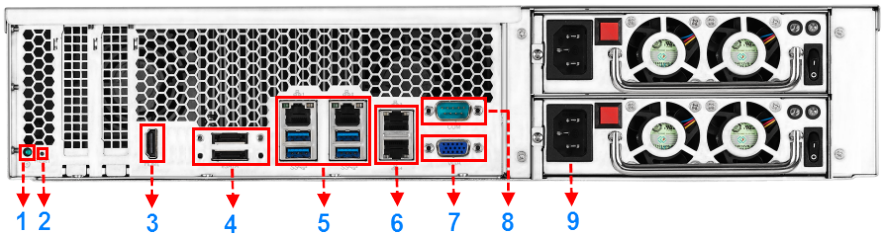

1. Servizio LED
2. Pulsante di reset
3. HDMI Port
4. eSATA Port
5. RJ45 & USB 3.0 Port
6. RJ45 Port
7. VGA Port
8. Console Port
9. Alimentazione elettrica

5.3. Etichetta autoadesiva

1. Nome del modello
2. Alimentazione elettrica
3. Certificazione

5.4. Risoluzione dei problemi

D: Perché non riesco a individuare il mio ASUSTOR NAS usando ASUSTOR Control Center?

R: In caso di problemi nell'individuazione del NAS usando ASUSTOR Control Center, eseguire quanto specificato di seguito:

1. Controllare la connessione di rete:

   a. verificare che il computer e il NAS facciano parte della medesima rete locale.

   b. Controllare che la spia LED di rete sia accesa. Se spenta, provare a collegare il cavo Ethernet all'altra porta di rete usando un altro cavo di rete Ethernet.

2. Disabiloitare eventuali firewall in esecuzione sul computer. Provare a eseguire di nuovo la scansione del NAS usando ASUSTOR Control Center.

3. Se non è ancora possibile rilevare il NAS, collegare il NAS al computer usando il cavo di rete RJ-45 in dotazione e cambiare le impostazioni IP del computer.

   a. Selezionare **[Start]**->**[Pannello di controllo]**->**[Centro connesioni di rete e condivisione]**

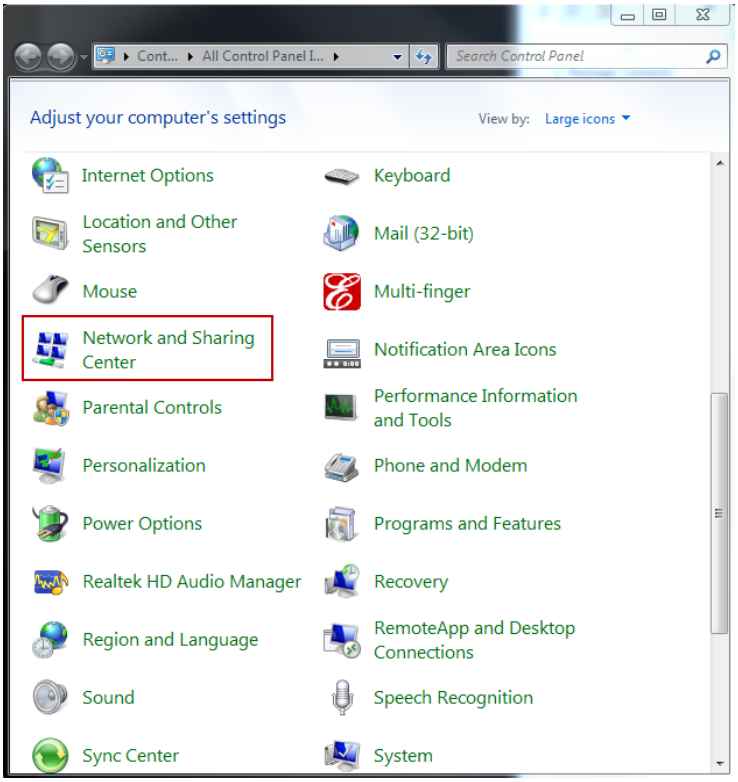

b. Fare clic su **[Modifica impostazioni scheda]** nel riquadro di sinistra.

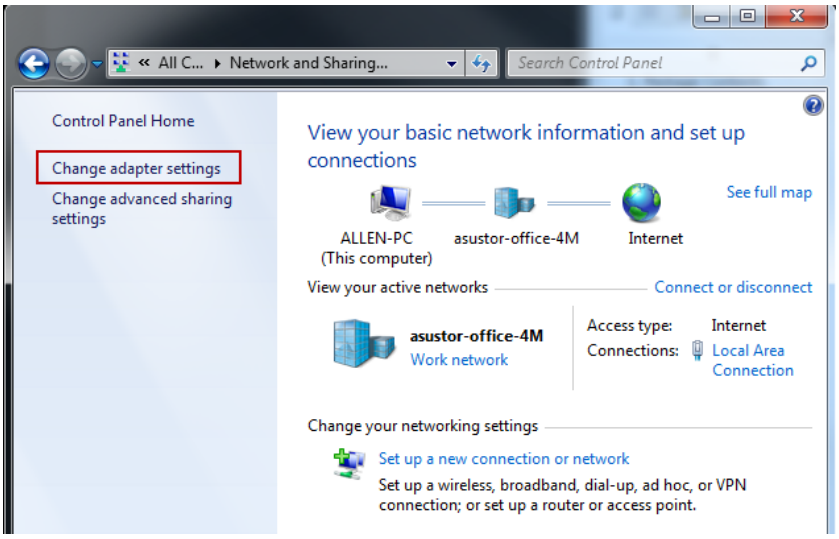

c. Fare clic con il tasto destro su **[Connessione alla rete locale]** e selezionare **[Proprietà]**.

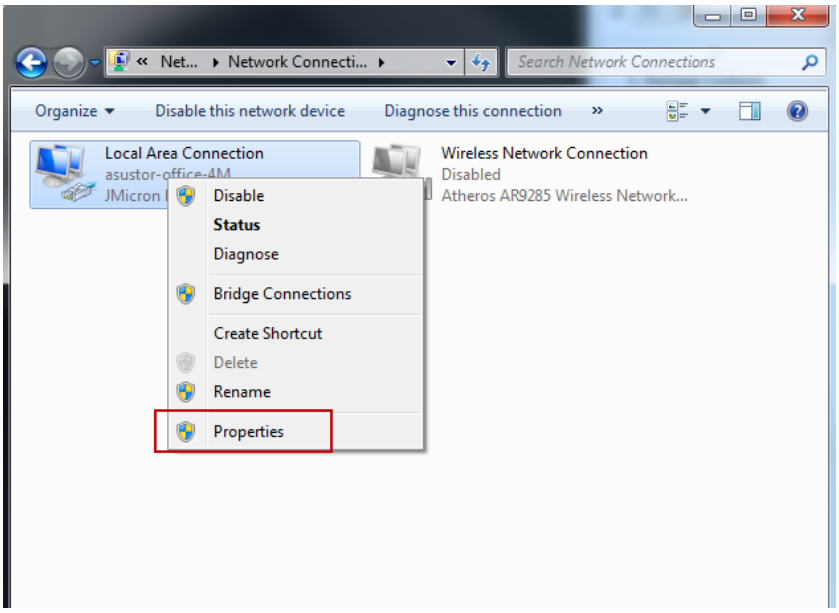

d. Nella scheda **[Rete]** selezionare **[Versione protocollo Internet 4 (TCP/IPv4)]** e fare clic su **[Proprietà]**.

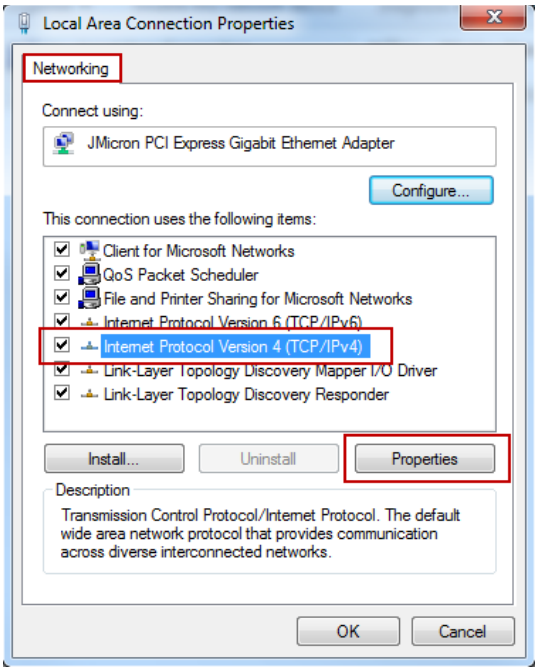

e. Nella scheda **[Generale]** selezionare il pulsante di selezione **[Usa indirizzo IP]** radio button. Impostare **[Indirizzo IP]** su **169.254.1.1** e **[Subnet mask]** su **255.255.0.0** fare quindi clic su **[OK]**.

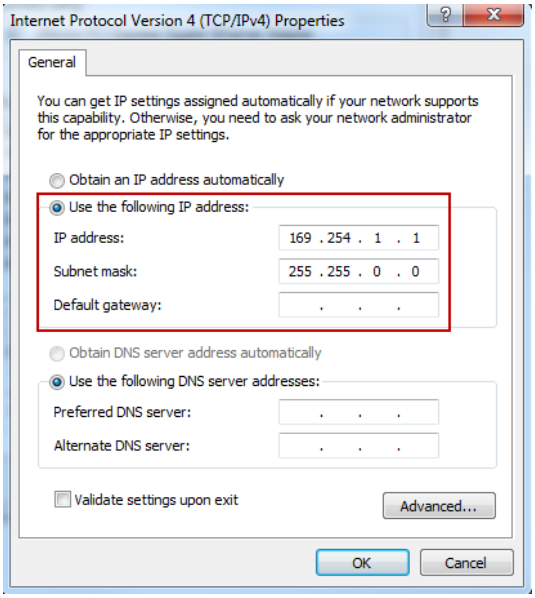

f. Avviare ASUSTOR Control Center per esegurie la scansione e individuare il NAS.

4. Se usando le procedure indicate sopra il problema non viene risolto, contattare il rivenditore ASUSTOR locale o l'assistenza clienti di ASUSTOR. Si consiglia inoltre di cercare anche su ASUSTOR Knowledgebase.